FM−ONE 信号入出力オプション

カスタム仕様

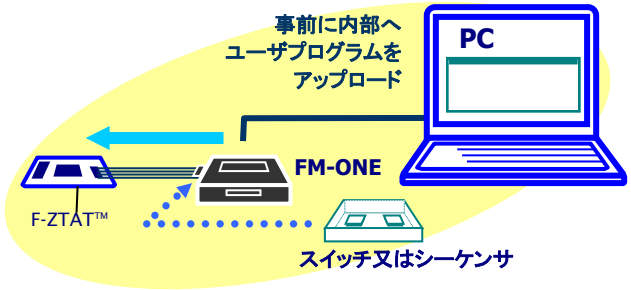

FM−ONE のオプション改造で、
シーケンサ制御での書込み・外部スイッチの増設が可能です。

PC を使用した Project File Maker からの書込み操作は通常仕様と同一です。

既にご購入の FM-ONE の本体改造も可能です。

ご不明な点は、ご相談下さい。

接続

入　力

入力ドライブはオープンコレクタ、またはリレー
メークでON　　ブレークでOFF

出　力

絶対最大定格 VCEO=35V
IC=80mA
PC=100mW

コネクタメーカ: ヒロセ
コネクタ型名:　HNC2-2.5P-8DS

付属品
ケーブル　　1 本
※コネクタ片側圧着済　HNC2-2.5S-8
　ケーブル長さ　150cm

●コネクタ図

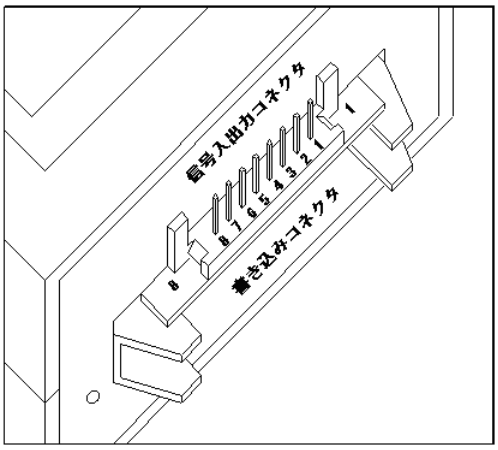

FM−ONE 信号入出力オプション時のコネクタ信号	
ピン番号	説　明
8	内部 VCC※
7	外部 VCC
6	キャンセル入力
5	書込み入力
4	OK出力
3	NG出力
2	外部 GND
1	内部 GND※

※内部電源はスイッチの増設の目的以外で使用しないで下さい

●モニタ接点出力信号仕様

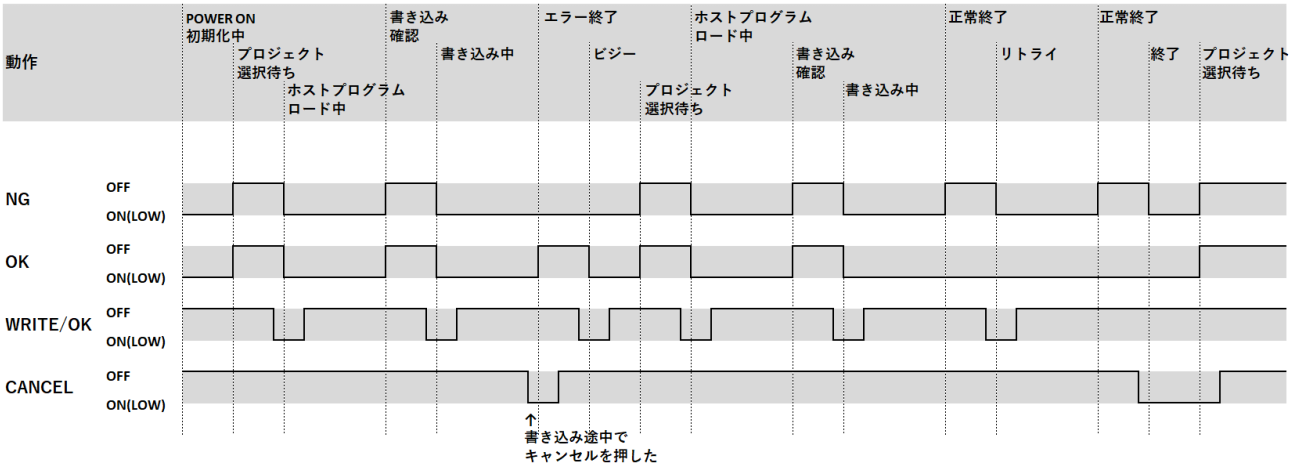

OK	NG	状態
ON	ON	ビジー／カードがささっていない
ON	OFF	正常終了、いずれかのキーの入力待ち
OFF	ON	エラー終了、いずれかのキーの入力待ち
OFF	OFF	キー入力受付可能

●回路図

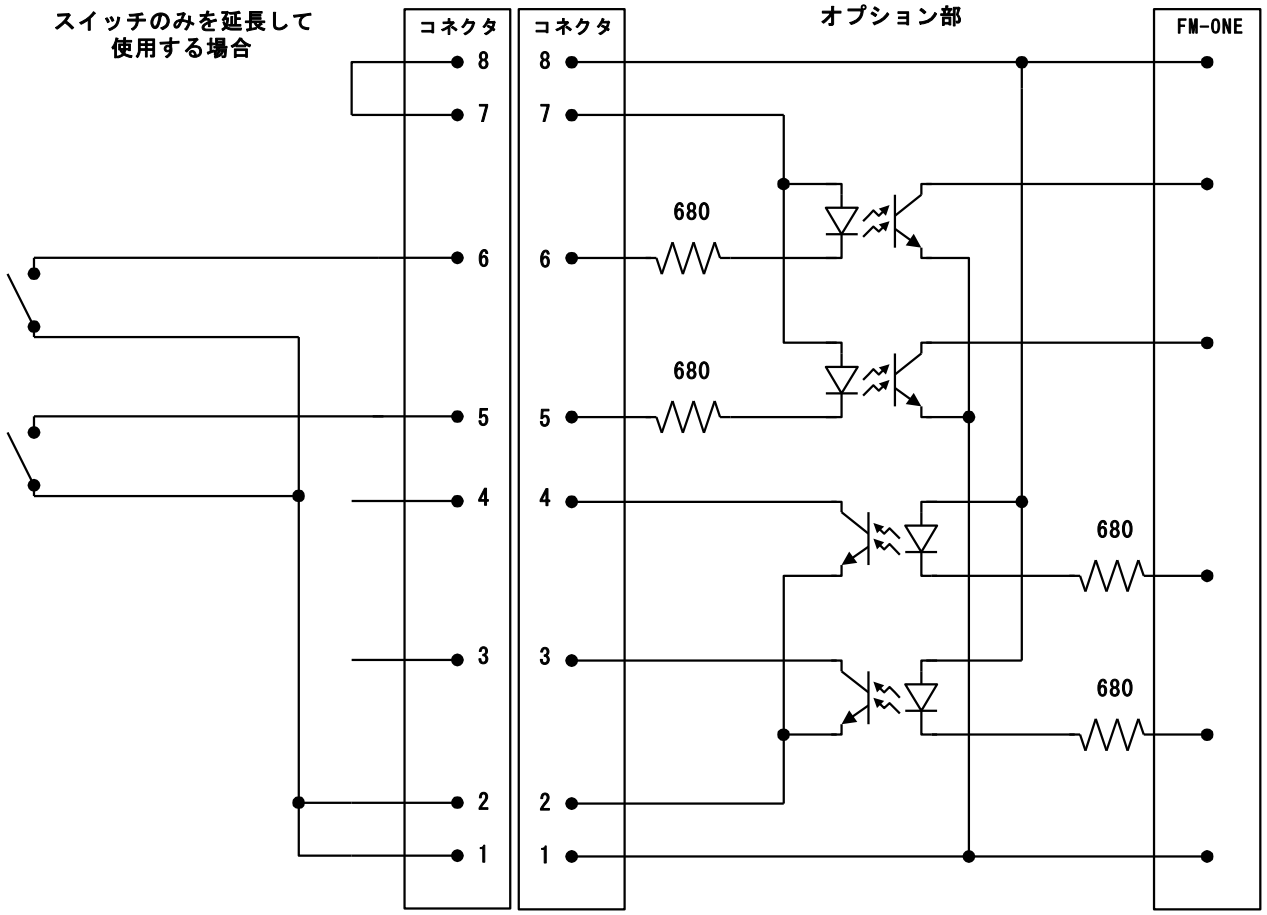

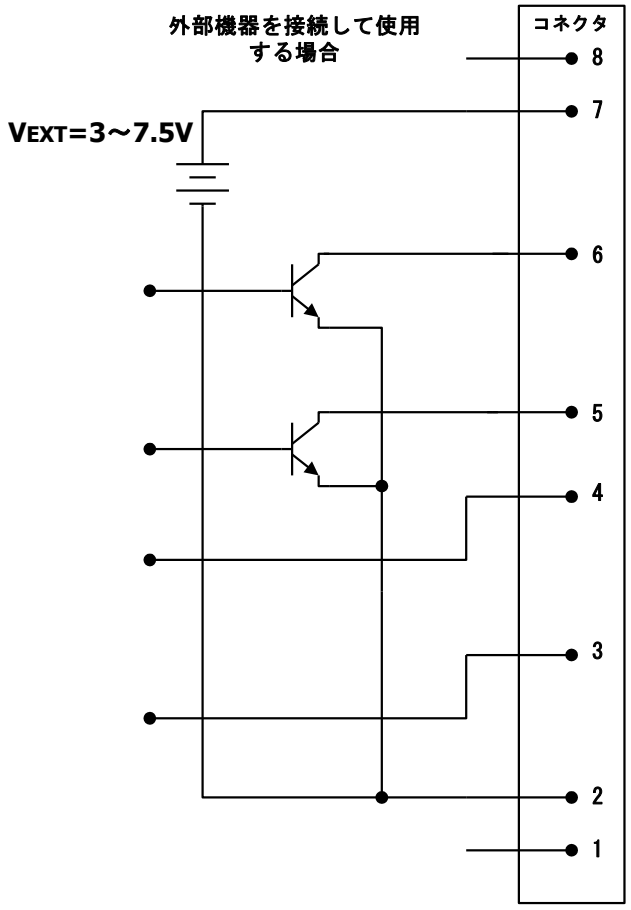

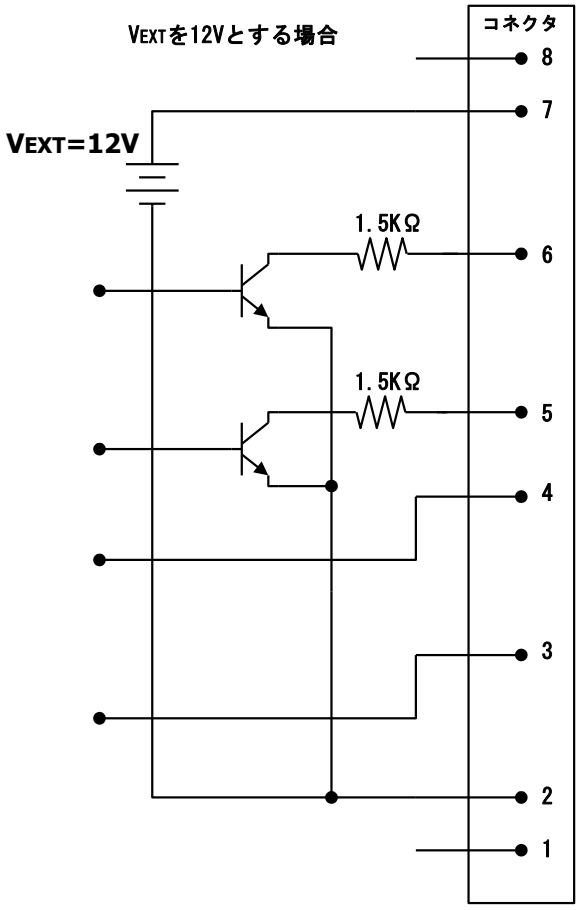

発行 株式会社北斗電子 〒060-0042 札幌市中央区大通西 16 丁目 3-7 TEL:011・640・8800 FAX:011・640・8801
E-mail:support@hokutodenshi.co.jp URL:https://www.hokutodenshi.co.jp